見積明細書

Panasonic

見積日	物件No	提案No
2022/03/08	L18VS	XWFDHB

担当者	営業：中村

（件名）新座市栗原

出力日：2022/03/08

No	デザイン	品番	品名	サイズ(m/m)	数量	単価	金額	備考	
■	システムキッチン								
■	リビングステーション　Ｖ－ｓｔｙｌｅ								
1階 キッチン V-style 扉:VP20 アルベロホワイト(PF) 取っ手:ハンドル取っ手 シルバー(HDA) カウンター:サンドホ									W
		ソフトクローズ機構あり　【２０２０年０２月受注開始】							
		LEXW2116ABER4	カウンター人大壁付Ｌ型奥行６５０用	2100 X 1650 X 40	1	262,800	262,800	Uオーダ	*
		◇２１００×１６５０／スキマレスシンク・ステンレスMタイプ（標準仕様）／水栓穴左／標準機器穴							
		LE06FPSNEB	★エコカチット浄水サラサラワイド一般地銀		1	65,700	65,700		*
		LE20J075GWPL2	コンロ下スライド壁納め有配管スペース有	750 X 537 X 827	1	89,300	89,300		*
		LE20K097CAPL2	フロアコーナー用開き	800 X 537 X 827	1	114,300	114,300		*
		LE20J045K1PT	フロア１段引出しストッカー配管スペース有	450 X 537 X 827	1	82,100	82,100		*
		LE20J090FSPT2	シンク下スライド	900 X 637 X 827	1	126,000	126,000		*
		LE20K060WC3T	ウォールコーナー用開き	600 X 370 X 700	1	67,200	67,200		*
		LE20K060WA3T	ウォール開き	600 X 370 X 700	1	23,600	23,600		*
		LE20K090WA3T	ウォール開き	900 X 370 X 700	1	27,500	27,500		*
		LE20K030WF3R	ウォール開き不燃	300 X 370 X 700	1	19,900	19,900		*
		LE36SHAEJA2	スキマレスステン用排水セットジャバラ有		1	16,400	16,400		*
		LE2S015SZWF	ウォール用扉木口カバー幅１５０		1	1,100	1,100		*
		LEEG32AE	★ＩＨＷ６００鉄ステン２口ＩＨ黒		1	185,000	185,000		*
		LEE43CHZ2MR	スマートフード２Ｗ７５０黒Ｒ	750 X 600 X 274	1	80,700	80,700		*
		LEE43AHPM757	上幕板スマートフード用Ｗ７５０Ｈ７００黒	750	1	10,000	10,000		*
		LE1ZN04SSWA	取付部品箱ウォール・ミドル４箱用		1	2,200	2,200		*
		LE1ZN04SSFA	取付部品箱フロア４箱用		1	2,200	2,200		*
				キッチン部			1,176,000		
				（小計）			1,176,000	内、★付き計250,700	
				（商品小計）			1,176,000		
			商品合計		（税抜）		1,176,000		
			総合計		（税抜）		1,176,000		

単価・金額はメーカー希望小売価格（税抜）です。
※がついている品番については、金額を別途ご確認ください

＊：受注生産品（組合せ品番は非表示）　！：生産中止予定品　×：生産中止品　▲：改定前単価
キッチンのデザイン欄には扉柄・取っ手コードが記載されています。

Panasonic

補 足 説 明 書

出力： 2022/03/08

(件名)新座市栗原

見積合計金額	<税抜> 1,176,000円

見積日	物件No	提案No
2022/03/08	L18VS	XWFDHB

商品名	リビングステーション　Ｖ－ｓｔｙｌｅ	部屋名	１階 キッチン キッチン

選定内容

■基本情報

【発売時期　】２０２０年０２月
【プラン種類　】キッチン（フロア＆ウォール）
【扉柄　　】ＶＰ２０　アルベロホワイト（ＰＦ）

【取っ手　　】ﾊﾝﾄﾞﾙ取っ手 ｼﾙﾊﾞｰ(HDA)
【箱柄・レール】ソフトクローズ機構あり

■キッチン仕様

【プランタイプ】標準キッチン　　【シンク位置　】シンク右勝手
【プラン形状　】Ｌ型プラン　　未選択　　650㎜
【キッチン間口】 2100×　1650　　【カウンター高さ】　850 ㎜
【フロア形状　】スライドタイプ
【カウンター　】サンドホワイト

【シンク　　】スキマレスシンク・ステンレスMタイプ
【水栓穴　　】LE06FPSNEBｴｺｶﾁｯﾄ浄水ｻﾗｻﾗﾜｲﾄﾞ銀(一般地)【水栓穴２　　】不要（カラン穴なし）
【食器洗い乾燥機】無し
【加熱機器　　】LEEG32AE【W600】鉄ｽﾃﾝ2口IH黒
【加熱機器下　】コンロ下スライドユニットＷ７５０【ガス種類　　】不要（ＩＨヒーター）
【フード　　】E43CHZ1/2/3MR［ブラック］ｽﾏｰﾄﾌｰﾄﾞ2R上幕板ﾌﾞﾗｯｸ(幅：　750㎜　上幕板高さ：　H700 ㎜)

■ハイカウンター仕様

【設置方法　　】なし
【カウンター　】

■カップボード１仕様

【プラン　　】

■カップボード２仕様

【プラン　　】

プランの詳細な内容に関しては、見積書や図面などをご確認ください。

参考価格帯(税抜)

【扉柄】

VX40シリーズ	1,360,000
VJ30シリーズ、VW30シリーズ、VB30シリーズ、VV30シリーズ、VS30シリーズ	1,240,000
VI10シリーズ、VM10シリーズ、VD10シリーズ	1,120,000

【キッチンカウンター柄】

ステンレスエンボス	---
ネブラホワイト	---

御中

選定仕様書

営業所			課員		
得意先			担当		
直送先					

発注日付		1 / 1
会社名		
担当	営業：中村	
TEL/FAX	TEL) FAX)	

件名管理No		注文No		件名	新座市栗原	件名２		提案No	XWFDHB

商品名	リビングステーション　Ｖ－ｓｔｙｌｅ	部屋名	１階 キッチン	仕様No	

■基本情報

【発売時期　】２０２０年０２月
【プラン種類　】キッチン（フロア＆ウォール）
【扉柄　　】ＶＰ２０　アルベロホワイト（ＰＦ）

【取っ手　　】ﾊﾝﾄﾞﾙ取っ手 ｼﾙﾊﾞｰ(HDA)
【箱柄・レール】ソフトクローズ機構あり

■キッチン仕様

【プランタイプ】標準キッチン　　【シンク位置　】シンク右勝手
【プラン形状　】Ｌ型プラン　　未選択　　650mm
【キッチン間口】 2100×　1650　　【カウンター高さ】　850 mm
【フロア形状　】スライドタイプ
【カウンター　】サンドホワイト

【シンク　　】スキマレスシンク・ステンレスMタイプ
【水栓穴　　】LE06FPSNEBｴｺｶﾁｯﾄ浄水ｻﾗｻﾗﾜｲﾄﾞ銀(一般地)【水栓穴２　　】不要（カラン穴なし）
【食器洗い乾燥機】無し
【加熱機器　　】LEEG32AE【W600】鉄ｽﾃﾝ2口IH黒
【加熱機器下　】コンロ下スライドユニットＷ７５０【ガス種類　　】不要（ＩＨヒーター）
【フード　　】E43CHZ1/2/3MR［ブラック］ｽﾏｰﾄﾌｰﾄﾞ2R上幕板ﾌﾞﾗｯｸ(幅：　750mm　上幕板高さ：　H700 mm)

■ハイカウンター仕様

【設置方法　　】なし
【カウンター　】

■カップボード１仕様

【プラン　　】

■カップボード２仕様

【プラン　　】

プランの詳細な内容に関しては、見積書や図面などをご確認ください。

＜明細一覧＞

品番	品名	扉	取っ手	数量	単価	金額
LEC80J	カウンター人大壁付Ｌ型奥行６５０用			1	262,800	262,800
LE06FPSNEB	★エコカチット浄水サラサラワイド一			1	65,700	65,700
LET80J	コンロ下スライド壁納め有配管スペー			1	89,300	89,300
LET80J	フロアコーナー用開き			1	114,300	114,300
LET80J	フロア１段引出しストッカー配管スペ			1	82,100	82,100
LET80J	シンク下スライド			1	126,000	126,000
LET80J	ウォールコーナー用開き			1	67,200	67,200
LET80J	ウォール開き			1	23,600	23,600
LET80J	ウォール開き			1	27,500	27,500
LET80J	ウォール開き不燃			1	19,900	19,900
LE36SHAEJA2	スキマレスステン用排水セットジャバ			1	16,400	16,400
LE2S015SZWF	ウォール用扉木口カバー幅１５０			1	1,100	1,100
LEEG32AE	★ＩＨＷ６００鉄ステン２口ＩＨ黒			1	185,000	185,000
LEE43CHZ2MR	スマートフード２Ｗ７５０黒Ｒ			1	80,700	80,700
LEE43AHPM757	上幕板スマートフード用Ｗ７５０Ｈ７			1	10,000	10,000
LE1ZN04SSWA	取付部品箱ウォール・ミドル４箱用			1	2,200	2,200
LE1ZN04SSFA	取付部品箱フロア４箱用			1	2,200	2,200
	合計金額					1,176,000

単価・金額はメーカー希望小売価格（税抜き）です。

Panasonic

リビングステーション V－style 扉：VP20 アルベロホワイト（PF） 取っ手：ハンドル取っ手 シルバー（HDA） カウンター：サンドホ

件名 新座市栗原	1階 キッチン	提案No XWFDHB

※画像はイメージです。組合せなどはお見積書をご確認ください。

ユニット・レール

静かに閉まるソフトクロージング機構。

深型のフロアストッカーには調味料やパックを立てて収納できます。

フード

スマートフードII
ブラック色(E)・上幕板ブラック・LED照明・フィルター付。
本体R排気。

お手入れラクなコンパクト整流板、凹凸がなだらかで 拭きやすい内フード「お手入れ」がしやすいスタイリッシュデザインのフードです。

シンク

スキマレスシンク
ステンレスMタイプ
付属品：洗剤ラック

排水部も継ぎ目がないのでお手入れが簡単です。

加熱機器

LEEG32AE
鉄・ステンレス対応
2口IH＋ラジエント
両面焼グリル

光・揚げ物温度調節機能。食材を入れて温度が下がってもすばやく昇温。設定温度をキープしてカラッとおいしく。

扉柄・取っ手バリエーション

VP20（木目柄・鏡面）

アルベロブラック[PV]　アルベロホワイト[PF]

VT20シリーズ（木目柄・マット）

ソフトウォールナット柄[TT]　ソフトチェリー柄[TQ]　ソフトオーク柄[TV]　ホワイトアッシュ柄[TU]

VL20シリーズ（単色柄・鏡面）

ネイビー[LC]　ファインレッド[LD]　オリーブグリーン[LZ]　コーラルピンク[LX]　ベージュ[LB]　ビューティホワイト[LW]

VH20シリーズ（マット）

ペイントウッド柄[HM] *木目　ヴィンテージメタル[HQ]　ヴィンテージブラウン[HX]

取っ手は4タイプから選べます。（キッチン用ウォールユニット除く）

フロアユニット

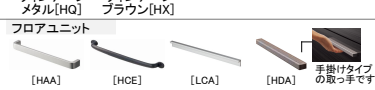

ウォールユニット（キッチン用）

ご提案プラン

■扉 柄
VP20シリーズ
鏡面
アルベロホワイト
(PF)

■カウンター柄
人造大理石
サンドホワイト
(XW)

■取っ手
ハンドル取っ手
シルバー（HDA）

水栓金具

混合水栓サラサラワイドシャワー 浄水器一体
（エコカチット水栓）

特 長

耐震ロック
開き戸ウォールユニットには耐震ロックを装備。安心感を高めます。

最高等級
F☆☆☆☆

低ホルムアルデヒド対策
使用面積制限を受けない、最高等級F☆☆☆☆の商品です。

画像はコンピューターグラフィックスで作成したイメージです。ご提案プランの詳細仕様はお見積書をご確認ください。製品の色は印刷のため、実物とは多少色が異なります。

パナソニック株式会社

01
キッチン
Vスタイル

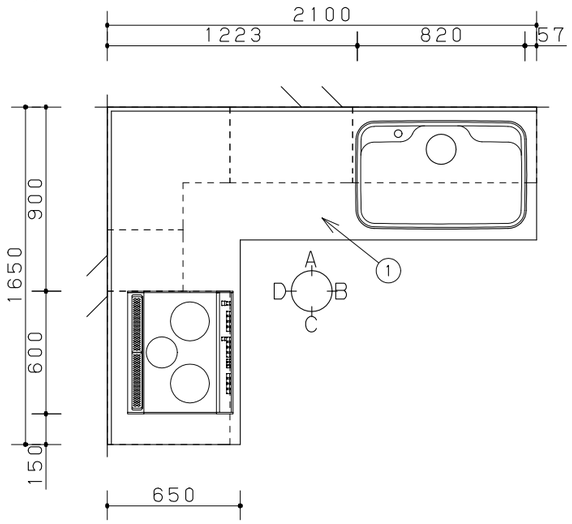

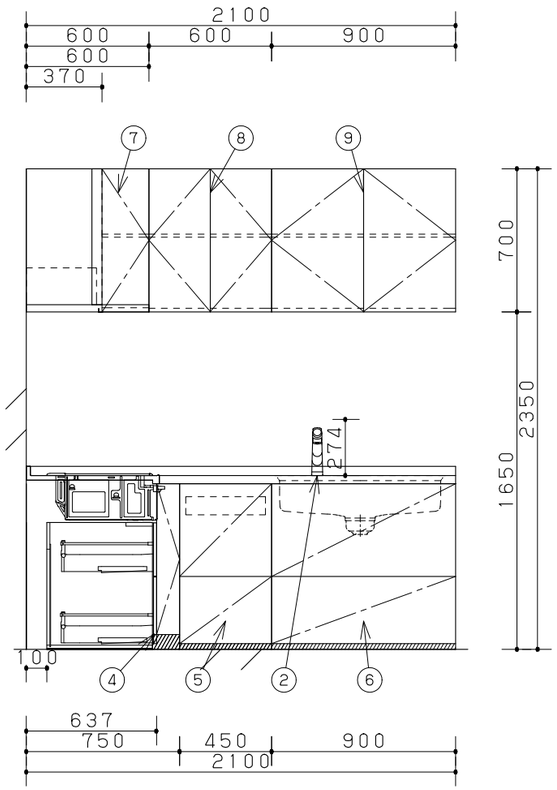

A展開図

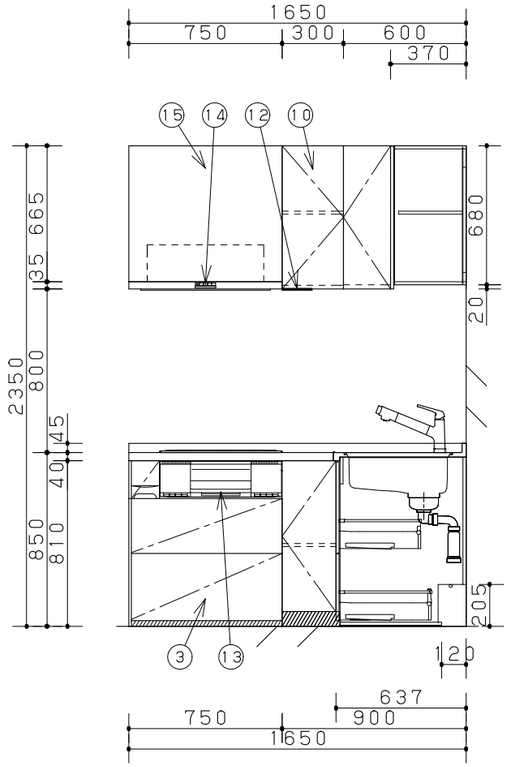

D展開図

組合せ部材一覧表

	No	品名	品番	数	備考
(特)	1	カウンターバックガード一体	LEC80J (LEXW2116ABER4)	1	
	2	エコカチット浄水サラサラワイドー般地銀	LE06FPSNEB	1	
	3	コンロ下スライド壁納め有配管スペース有	LE20J075GWPL2	1	
	4	フロアコーナー用開き	LE20K097CAPL2	1	
	5	フロア1段引出しストッカー配管スペース有	LE20J045K1PT	1	
	6	シンク下スライド	LE20J090FSPT2	1	
	7	ウォールコーナー用開き	LE20K060WC3T	1	
	8	ウォール開き	LE20K060WA3T	1	
	9	ウォール開き	LE20K090WA3T	1	
	10	ウォール開き不燃	LE20K030WF3R	1	
*	11	スキマレスステン用排水セットジャバラ有	LE36SHAEJA2	1	
	12	ウォール用扉木口カバー幅150	LE2S015SZWF	1	
	13	IHW600鉄ステン2口IH黒	LEEG32AE	1	
	14	スマートフード2黒R	LEE43CHZ2MR	1	
	15	スマートフード用上幕板W750H700黒	LEE43AHPM757	1	
*	16	取付部品箱ウォール・ミドル4箱用	LE1ZN04SSWA	1	
*	17	取付部品箱フロア4箱用	LE1ZN04SSFA	1	

主な仕様

- 基本商品　：リビングステーション　V-style
- 間口　：W=2100mm（シンク側）×1650mm（ガス側）
- 奥行　：650　mm
- シリーズ　：VP20シリーズ　アルベロホワイト（PF）
- 取っ手　：ハンドル取っ手　（HDA）
- 箱柄・レール仕様：スーパーホワイト／ソフトクローズ機構あり
- カウンター　：サンドホワイト（XW）
- クックスクリーン穴加工　：無
- シンク　：スキマレスシンク・ステンレスMタイプ
- シンク勝手　：R勝手
- 水栓穴加工　：有（シンク向かって左側）
- 止水栓　：別途

- その他　：耐震用ロック機構付（ウォールユニットのみ）

注）商品のサイズに注意し、事前に運搬・搬入経路をご確認ください。

＊印の商品は、図面表示しておりません

◆　ご確認事項　◆
- フロアユニットの組合せによってケコミのラインがそろわない場合があります。
  展開図、パース図をご確認下さい。

◆取付・設置上のご注意◆
- 図面表記は一般寸法です。実際の寸法とは異なります。
- そで壁が有る場合は見切材等との納まりにご注意下さい。
- 窓枠、笠木等が有る場合はカウンター（バックガード）、ユニットとの納まりにご注意下さい。

Panasonic	新座市栗原 基本プラン　L型　R勝手　【2020年02月受注開始】 2022 年03 月08日	縮　尺	代理店様名	ご担当	販売店様名	ご担当	担当		図番
		1/30							XWFDHB

01
キッチン
Vスタイル

注1	単相200V　30A専用回路　背壁に埋込型コンセントを接地極を左側にして設置
注2	AC100V20A　消費電力90W/101W（50/60Hz）　アースターミナル（接地端子）付コンセントを現場にて設置
注3	D600ステンレスシンクS・M、又はハンドシャワー付混合水栓の場合、ドライバー式止水栓を使用して下さい。
注4	D600ステンレスシンクS・M、又はハンドシャワー付混合水栓の場合、ドライバー式止水栓を使用して下さい。
注5	給湯・給水各　15A：Rc1/2メネジ（接続別途）
注6	Φ150（接続別途）　同時給排対応機種で同時給排を選択した場合のダクト位置等は別紙設備詳細図をご覧ください。
注7	補強桟取付位置　木桟30×90

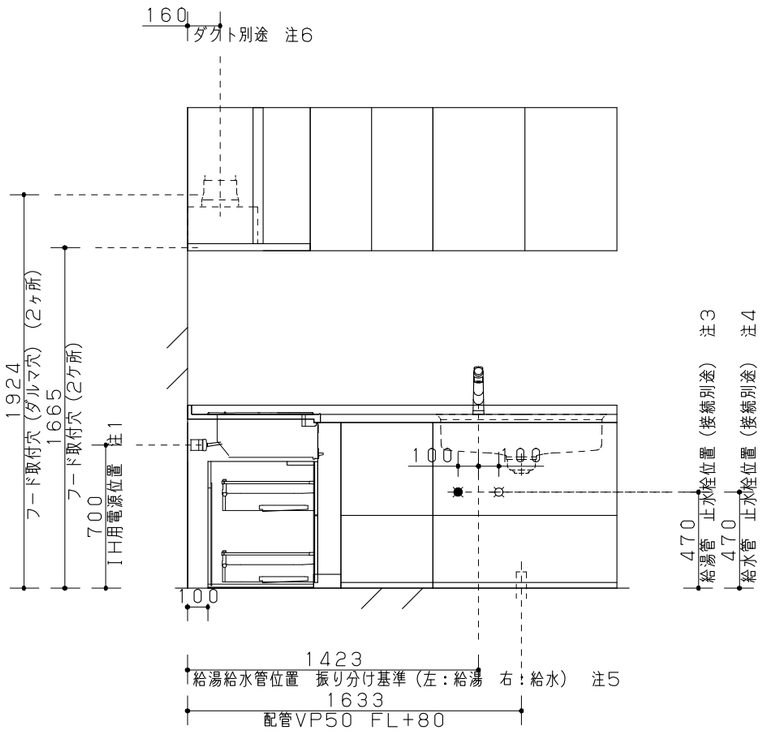

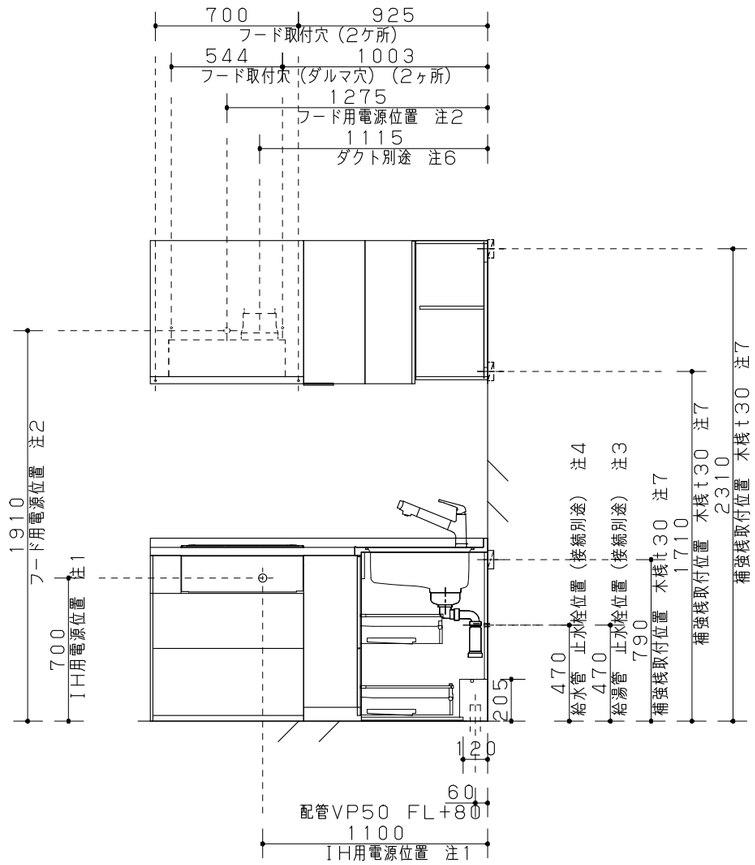

総重量　40　kg

Panasonic	新座市栗原 基本プラン　L型　R勝手　【2020年02月受注開始】 2022 年03 月08日	縮　尺 1/30	代理店様名	ご担当	販売店様名	ご担当	担当	図番 XWFDHB

01
キッチン
Vスタイル

＊43（45）CH＊＊＊R　設備詳細

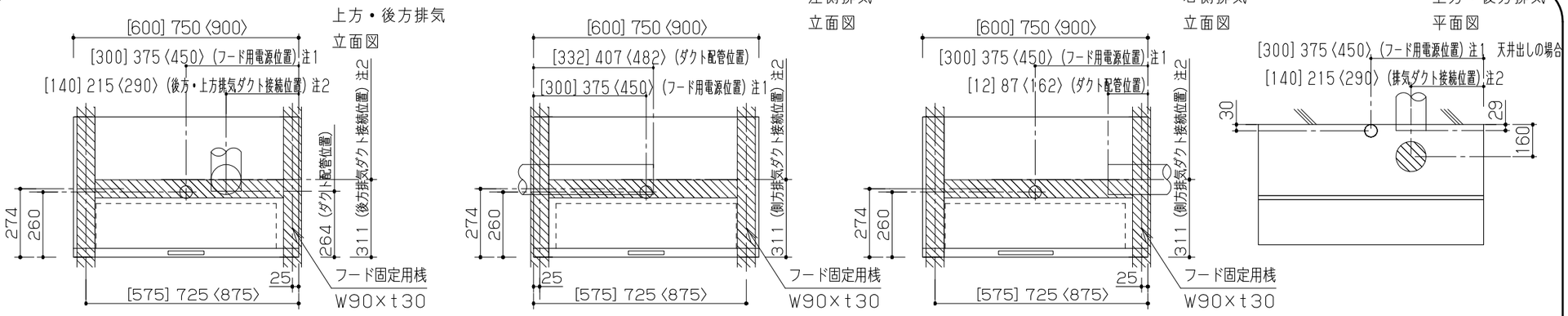

注1　AC100V・20A　VVFΦ1.6（又はΦ2.0）×2芯（L＝1.5m）　アース線（L＝1.5m）　アースターミナル（接地端子）付コンセント（現場調達）　D種（第3種）接地工事
注2　給排気ダクトΦ150　消防法・建築基準法に準拠して設置下さい。ダクト内結露が発生する可能性もある為、ダクト断熱材の使用をおすすめします。
ダクト、屋外端末部材は別途手配（建築工事）

お願い

排気性能を確保するため、ダクト施工の際は下記の内容をお守りください。
「排気風量の低下」や「運転音の増大」の原因となります。

□パイプフード、ベントキャップは、排気抵抗の小さいもの
（ダクト直管長さ25m相当以下）をご使用ください。

※推奨商品例
パナソニックエコシステムズ（株）製　パイプフード
FY-MCX062
FY-MCXB062（防火ダンパー付き）
FY-MFXA063（防火ダンパー付き）
FY-MFXB063（防火ダンパー付き）

パナソニックエコシステムズ（株）製　ベントキャップ
FY-VCX062
FY-VCXB063（防火ダンパー付き）

□下記のパイプフード、ベントキャップは排気抵抗が高いためおすすめしません。

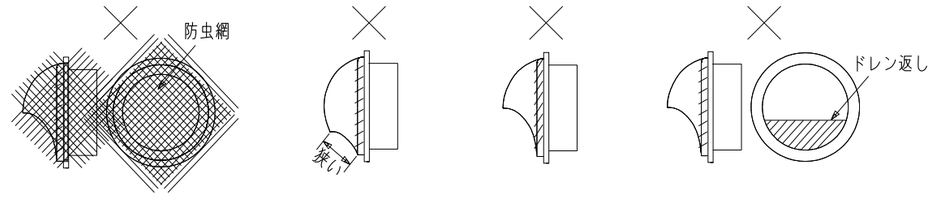

○防虫網付きのもの　○出口の開口が狭いもの　○スリットが極端に開口を塞ぐもの　○ドレン返し付きのもの

※ダクトの曲り・長さなど設置条件によって変わります。他社製を使用する場合もご注意下さい。

お願い

排気性能を確保するため、ダクト施工の際は下記の内容をお守りください。
「排気風量の低下」や「運転音の増大」の原因となります。

□パイプフード、ベントキャップは、排気抵抗の小さいもの
（ダクト直管長さ25m相当以下）をご使用ください。

※推奨商品例
パナソニックエコシステムズ（株）製　パイプフード
FY-MCX062
FY-MCXB062（防火ダンパー付き）
FY-MFXA063（防火ダンパー付き）
FY-MFXB063（防火ダンパー付き）

パナソニックエコシステムズ（株）製　ベントキャップ
FY-VCX062
FY-VCXB063（防火ダンパー付き）

□下記のパイプフード、ベントキャップは排気抵抗が高いためおすすめしません。

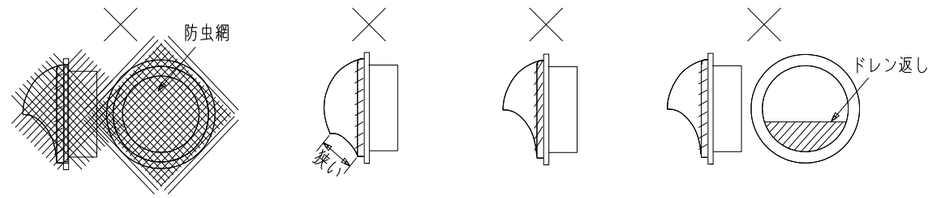

○防虫網付きのもの　○出口の開口が狭いもの　○スリットが極端に開口を塞ぐもの　○ドレン返し付きのもの

※ダクトの曲り・長さなど設置条件によって変わります。他社製を使用する場合もご注意下さい。

Panasonic	新座市栗原 2022 年03 月08日	縮　尺	代理店様名	ご担当	販売店様名	ご担当	担当		図番 XWFDHB

01
キッチン
Vスタイル

キッチン部フロアユニット断面詳細図

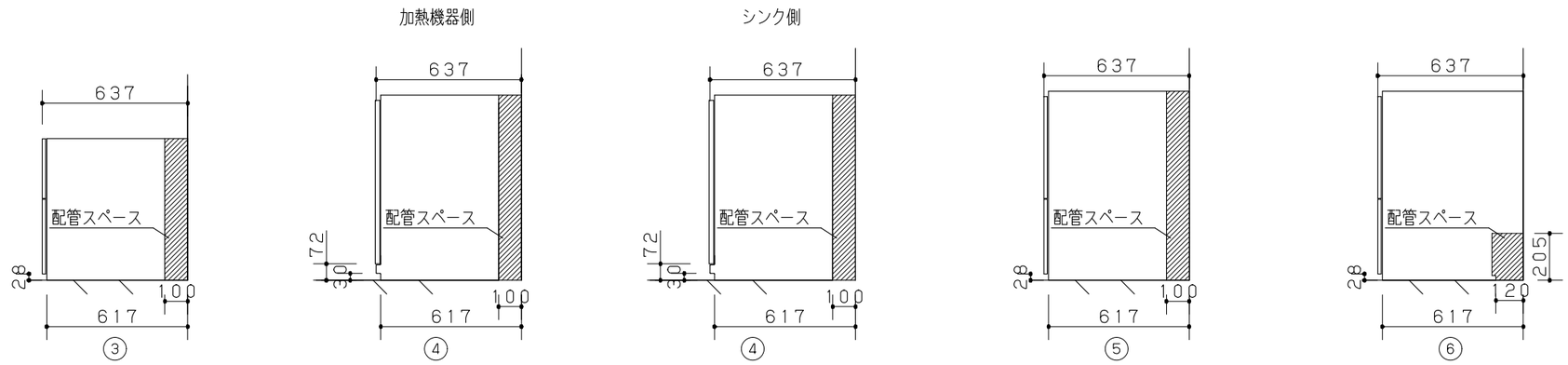

Panasonic	新座市栗原 2022 年03 月08日	縮　尺	代理店様名	ご担当	販売店様名	ご担当	担当		図番 XWFDHB

01
キッチン

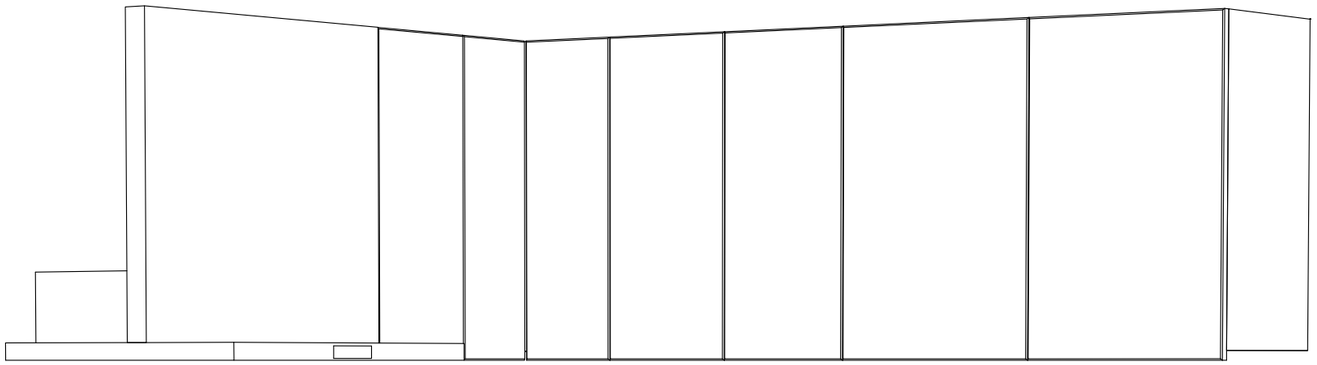

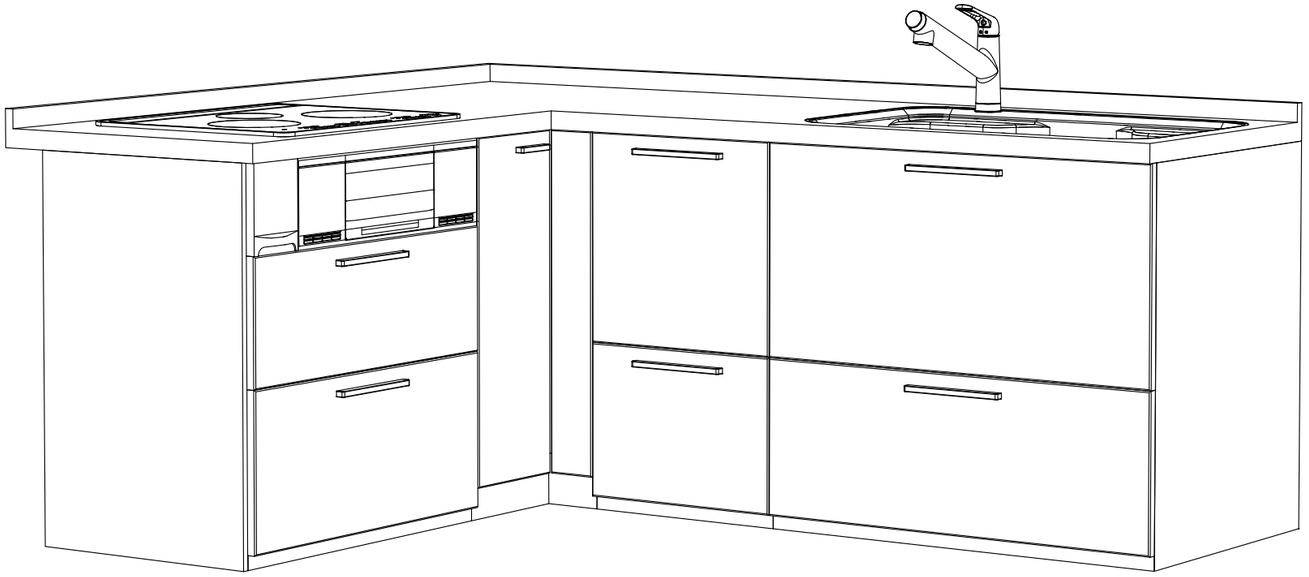

プラン図はイメージです。詳細は実物と異なります。

Panasonic	新座市栗原 基本プラン　L型　R勝手　【2020年02月受注開始】 2022 年03 月08日	縮　尺	代理店様名	ご担当	販売店様名	ご担当	担当		図番 XWFDHB